NOTICE D'INSTRUCTION

Fauteuil releveur inclinable Foggia

Revêtement traité antitache et imperméable

Fabricant :
ANJI SHENGXING OFFICE FURNITURE CO.,LTD.
TANGPU ECONOMIC DEVELOPMENT ZONE,
ANJI COUNTY – 313300 HUZHOU Chine

Importateur/Distributeur :
OXYPHARM S.A
39, Rue des Augustins
76178 ROUEN
FRANCE

Version 2 - Octobre 2023
Tous droits réservés, y compris traduction.
Aucune partie de ce manuel ne peut être reproduite, sous quelque forme que ce soit (imprimée, photocopie, microfilm ou tout autre procédé) sans l'autorisation écrite du publicateur, ni traitée, dupliquée ou distribuée à l'aide de systèmes électroniques.

Vitadomîa

© Vitadomia 2023

CE

SOMMAIRE

Introduction 3

Utilisation prévue 3

Information sur le fauteuil releveur 3

Montage 6

Utilisation du fauteuil releveur 8

Maintenance et entretien 9

Nettoyage et désinfection 10

Recyclage après utilisation 10

Garantie 10

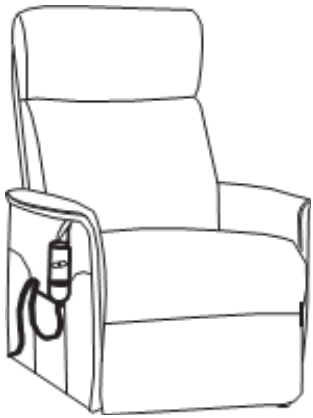

INTRODUCTION :

Vous venez d'acquérir un fauteuil releveur FOGGIA de la marque Vitadomia et nous vous remercions de votre confiance. Nous sommes sûrs qu'il vous apportera quotidiennement un maximum de confort. Vitadomia propose une large gamme de produits d'aide à domicile. N'hésitez pas à vous rapprocher de votre revendeur pour de plus amples renseignements.

Veuillez prendre le temps de lire attentivement la totalité de ses instructions avant de commencer.
Gardez ces instructions afin de pouvoir vous y référer à l'avenir.

UTILISATION PRÉVUE :

Ce fauteuil releveur est préconisé pour les personnes ayant des faiblesses dans les jambes. Le fauteuil s'incline et met la personne dans le bon axe afin qu'elle puisse s'asseoir ou se relever sans solliciter l'effort de leurs jambes et de leur dos.
Il est destiné à une utilisation en intérieur exclusivement.
Remarque importante :
Ce fauteuil n'est pas adapté aux personnes pesant plus de 115 kg.

INFORMATION SUR LE FAUTEUIL :

1. Description

1. Dossier
2. Assise
3. Accoudoirs
4. Repose-jambes
5. Télécommande
6. Alimentation

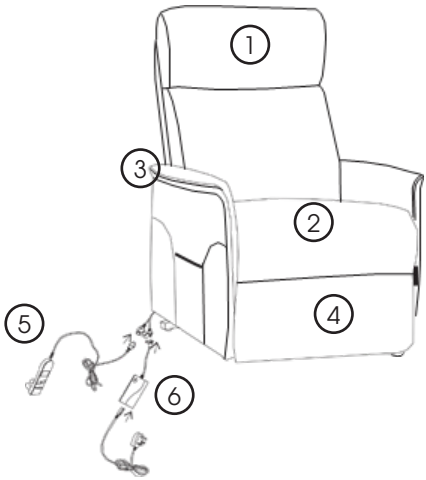

2. Descriptif de la télécommande

a) Version 1 moteur

b) Version 2 moteurs

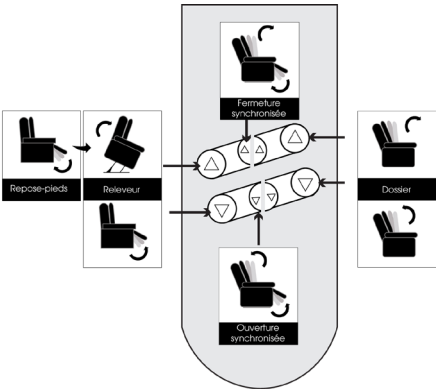

3. Dimensions

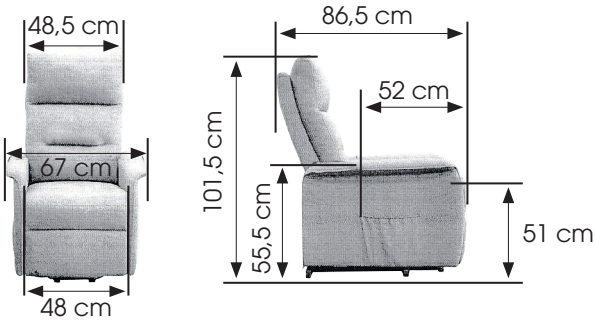

4. Contenu du carton

Vérifiez toutes les pièces pour vous assurer qu'aucune pièce ne soit tombée à l'intérieur du carton pendant le chargement ou le déchargement.

	1 Dossier	x1
	2 Assise	x1
	5 Télécommande	x1
	6 Transformateur	x1
	7 Câble d'alimentation	x1

MONTAGE :

Le fauteuil est livré monté, à part le dossier. Suivre les étapes ci-dessous pour les monter.

ÉTAPE 1 :

Pour assembler le dossier au cadre :

1. Glissez le crochet en métal (qui se trouve des deux côtés du dossier) dans l'emplacement prévu.
2. Insérez fortement et jusqu'au «CLICK» lorsque les crochets poussent les ressorts.
3. Attachez la bande velcro (l'arrière du dossier) pour joindre la bande (sur l'arrière du siège).

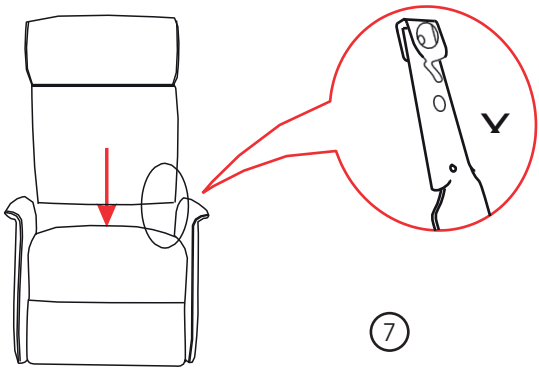

ÉTAPE 2 :

Connectez le transformateur (6) avec le fauteuil au niveau de la rallonge située à l'arrière du fauteuil sous l'assise.

ÉTAPE 3 :

Connectez la ligne électrique (7) avec le transformateur (6)

ÉTAPE 4 :

Rattachez la bande de velcro sur les deux cotés et à l'arrière du fauteuil.

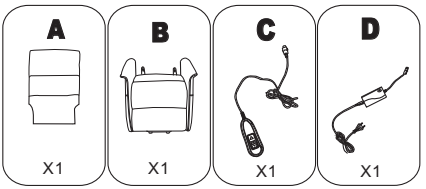
A
X1
B
X1
C
X1
D
X1

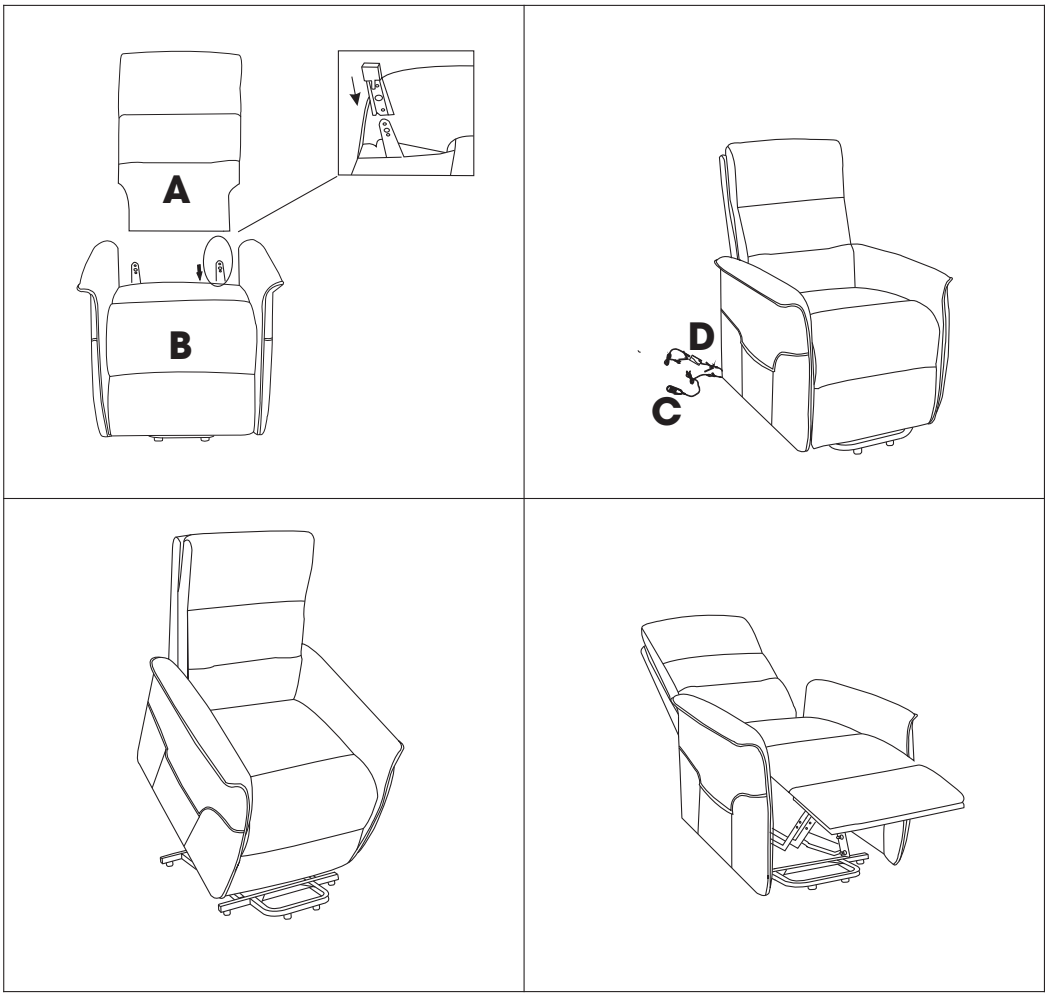
A
B
D
C

UTILISATION DU FAUTEUIL RELEVEUR

Avant utilisation

Avant toute utilisation, pour que le fauteuil releveur Foggia puisse fonctionner correctement et en toute sécurité :

- Contrôler si toutes les vis sont bien fixées.
- Contrôler l'état du fauteuil releveur (propreté, déchirures, dommages au revêtement et/ou cadre…).

Pour garantir la bonne utilisation du fauteuil releveur Foggia, il est important de lire les fonctionnalités et restrictions d'utilisation ci-dessous.

Pendant l'utilisation

- Ne pas dépasser le poids maximum autorisé, soit 115 kg.
- Seules les personnes informées peuvent utiliser le fauteuil.
- Ce fauteuil releveur Foggia est conçu pour être utilisé en intérieur dans un endroit sec.
- Télécommande 2 moteurs : appuyez sur les 2 touches du haut pour la fonction releveur et/ou sur les 2 touches du bas pour l'inclinaison du dossier.
- **Il est strictement interdit de ne s'asseoir sur le repose-jambes.**
- Veuillez à bien positionner votre fauteuil Foggia de façon à ce qu'il ne soit pas gêné ou bloqué par un mur ou tout autre obstacle, lors de son utilisation.

ATTENTION
S'assurer qu'il n'y ait aucun obstacle, enfant ou animal près du mécanisme du fauteuil quand il est en marche afin d'éviter tout accident.

ATTENTION
Précautions à prendre en cas de changements des performances.
Si une fonctionnalité est défectueuse ne faites pas de réparation vous-même, contactez le revendeur pour connaître la démarche à suivre.

N'utilisez aucun dispositif défectueux !

Le fabricant décline toute responsabilité en cas de non-respect de ces conseils d'utilisation comme en cas d'utilisation anormale. Sont également exclus les risques consécutifs à une modification ou réparation du mécanisme par toute personne non habilitée par le fabricant.

Stockage et manutention

En position assise, le fauteuil releveur touche le sol et peut être déplacé.
Lors de l'utilisation de la fonction releveur, il est déconseillé de le déplacer.

Ne pas prendre le fauteuil releveur par le dossier ou les accoudoirs pour le déplacer, même sur une courte distance. Cela pourrait déchirer les coutures.

Débrancher le fauteuil de la prise avant tout déplacement.

MAINTENANCE ET ENTRETIEN

Pour garantir une utilisation optimisée du fauteuil releveur Foggia et une bonne performance, **vérifier régulièrement l'état du câble électrique.**
Si la moindre altération est détectée, ne pas utiliser le fauteuil releveur Foggia.

Ne pas exposer le fauteuil releveur inclinable à une lumière du soleil intense ou à de fortes températures, car cela pourrait entraîner la décoloration du tissu.

Ne pas placer d'objets lourds sur les accoudoirs, car cela pourrait endommager le fauteuil releveur inclinable et/ou le rendre instable.

NETTOYAGE ET DÉSINFECTION

POUR NETTOYER CE FAUTEUIL :

Utiliser exclusivement de l'eau tiède et des détergents domestiques normaux avec des brosses ou tissus doux. Utiliser un linge humide pour nettoyer le revêtement de tissu et le cadre en acier, puis retirer toute humidité avec un linge sec.
Il est important de toujours réaliser un test sur une petite zone non visible pour vérifier si le détergeant utilisé n'est pas trop agressif pour le fauteuil.
S'assurer qu'il n'y ait pas d'humidité dans les composants (tubes, électronique).
Ne pas utiliser de produits de nettoyage agressifs tels que des solvants ni de brosses métalliques à poils durs.
Utiliser exclusivement un linge sec pour essuyer la télécommande.

DÉSINFECTION :

Toutes les pièces du fauteuil releveur peuvent être traitées avec un désinfectant.

RECYCLAGE, APRÈS UTILISATION

Ce produit est couvert par les réglementations relatives aux déchets d'équipements électriques et électroniques (DEEE).
Lorsque le fauteuil releveur Foggia n'est plus utilisable, chacun de ses composants doit être trié en fonction de ses matériaux afin d'assurer un recyclage de celui-ci. Veuillez-vous rapprocher de votre mairie pour connaitre les indications de recyclage liés à votre lieu d'habitation.

Figure 1: WEEE symbol – crossed out wheeled bin

GARANTIE

La garantie du fauteuil est de deux ans pour le moteur et d'un an pour toutes les autres pièces du fauteuil, (câble, télécommande, tissus et châssis).
Cette garantie est bien évidemment réalisée dans un fonctionnement normal de l'appareil et le respect des préconisations nommées ci-dessus.
Le fabricant décline toute responsabilité en cas de non-respect des conseils d'utilisation cités dans ce manuel.

Sont exclus de la garantie :

- Les dommages résultants d'accidents, de chutes ou de chocs.
- Toute utilisation anormale du fauteuil.
- Les dommages liés au contact de substances liquides ou autres sur le fauteuil.
- L'usure normale résultant de l'utilisation du fauteuil.